UNITRONIC® BUS ASI

Conductori AS-INTERFACE pentru sisteme de rețele de câmp

Comunicare la nivel de senzor/dispozitiv de acționare. Fără halogen (cauciuc), omologare UL (versiunea PVC), rezistent la ulei (versiunea TPE). Domeniul de temperatură între -40 °C și +90 °C

Informații
"LD" = distanță mare (Long Distance)







- Componente de automatizare complementare de la Lapp
- În părţi mecanice în mişcare, conexiuni în instalaţii industriale
- Rezistență chimică bună
- Fără halogen
- Rezistent la temperatură

Beneficii
Noul cablu BUS ASI LD 2 x 2.5 (Long Distance) permite conectarea modulelor aflate la distanţă mai mare sau reducerea tensiunii surselor AS-I. BUS ASI LD 2 este compatibil cu versiunea 1.5
Variantele cu cauciuc sunt fără halogeni

Domeniul de utilizare
Comunicare la nivel de senzor/actuator
UNITRONIC® Fieldbus
cablare senzor-/actuator
Pentru instalare fixă precum și ocazional flexibil, fără efort de tracţiune, fără mişcări repetitive
Versiunea TPE are o izolație exterioară rezistentă la ulei. Este potrivit pentru zone ude, particular zone răcite cu emulsii apă-ulei

Ultima actualizare (28.07.2025)
©2025 Lapp Group - all rights reserved.
Managementul de produs http://lappromania.lappgroup.com
Puteţi găsi informaţiile tehnice curente în foaia de date corespunzătoare.
PN 0456 / 02_03.16

UNITRONIC® BUS ASI

Caracteristicile produsului

Datele şi alimentarea sunt transmise printr-un cablu neecranat plat codificat prin forma geometrică (impiedică inversarea polarităţii)
Contactul cu conductorul se face în modulele AS-I prin tehnologia de "piercing"
Senzorii sunt conectaţi de modulele AS-I folosind cabluri rotunde destinate senzorilor

Norm references / Approvals

AS-I este standardinzat în Europa conform EN 50295 și internațional conform IEC 62026-2.
PVC A-Versiune cu certificare UL/CSA (CMX)
versiune certificată UL/CSA : CMG c(UL)us şi (UL)CL2 sau AWM 300V FT4

Descrierea produsului

Conductor: lițe fine din cupru stanat
Izolația conductorului: albastru și maro
Material izolaţie exterioară: Cauciuc (G), elastomer termoplastic fără halogen (TPE) PVC
Izolație exterioară: galben (RAL 1023), negru (RAL 9005), roșu (RAL 3000), gri

Date Tehnice

Clasificare ETIM 5:	ETIM 5.0 Class-ID: EC000830 Descriere ETIM 5.0 : cablu de date
Clasificare ETIM 6:	ETIM 6.0 Class-ID: EC000830 ETIM 6.0 Descrierea clasei: Cablu de date
Tensiunea de vârf:	Galben : 300 V (nu pentru aplicaţii de forţă) Negru : 300 V (nu pentru aplicaţii de forţă) Roşu : 300 V
Rezistența conductorului:	1.5 mm^2: max. 13.7 Ohm/km 2.5 mm^2: max. 8.21 Ohm/km
Raza minimă de îndoire:	Instalare fixă: 12 mm Utilizare flexibilă 24 mm
Tensiunea de test:	Conductor/conductor 2000V
Gama de temperatură:	Dependent de mantaua exterioară: PVC: -30 °C ÷ +90 °C alte materiale: -40 °C ÷ +85 °C În timpul instalării: PVC -20 °C ÷ +90 °C alte materiale: -30 °C ÷ +85 °C

Observație

Dacă nu este specificat altceva, datele arătate sunt valori nominale. Detalii (ex. toleranţa) sunt disponibile la cerere
Lungimile standard le gasiți la adresa: www.lappkabel.de/en/cable-standardlengths
Lapp Kabel este membru AS-International Association
Fotografiile şi grafica nu sunt la scară şi nu reprezintă imagini detaliate ale produsului respectiv.
Prețurile sunt prețuri nete fără TVA și suprataxe. Comercializare către clienții parteneri de afaceri.

Ultima actualizare (28.07.2025)
©2025 Lapp Group - all rights reserved.
Managementul de produs http://lappromania.lappgroup.com
Puteţi găsi informaţiile tehnice curente în foaia de date corespunzătoare.
PN 0456 / 02_03.16

UNITRONIC® BUS ASI

Articol nr.	Denumire articol	Culoarea mantalei exterioare	Utilizare	Numărul de conductori şi secţiunea acestora mm²	Index Cupru (kg/km)	Weight (kg/km)
Cauciuc/EPDM						
2170228	UNITRONIC® BUS ASI (G)	galben	Transmitere de energie şi date	2 x 1,5	29	85
2170229	UNITRONIC® BUS ASI (G)	negru	Transmisie 30 V DC, circuite auxiliare	2 x 1,5	29	85
21700230	UNITRONIC BUS ASI (G) 2X1.5 GY	gri	Transmisie 30 V DC, circuite auxiliare	2 x 1,5	29	85
2170371	UNITRONIC® BUS ASI LD (G)	galben	Transmitere de energie şi date	2 x 2,5	48	85
2170372	UNITRONIC® BUS ASI LD (G)	negru	Transmisie 30 V DC, circuite auxiliare	2 x 2,5	48	85
21700373	UNITRONIC BUS ASI LD (G) GY 2X2.5	gri	Transmisie 30 V DC, circuite auxiliare	2 x 2,5	48	85
TPE						
2170230	UNITRONIC® BUS ASI (TPE)	galben	Transmitere de energie şi date	2 x 1,5	29	64
2170231	UNITRONIC® BUS ASI (TPE)	negru	Transmisie 30 V DC, circuite auxiliare	2 x 1,5	29	64
2170232	UNITRONIC® BUS ASI (TPE)	roşu	Transmisie 230 V AC, circuite auxiliare	2 x 1,5	29	64
PVC UL/CSA						
2170842	UNITRONIC® BUS ASI (PVC) A	galben	Transmitere de energie şi date	2 x 1,5	29	70
2170843	UNITRONIC® BUS ASI (PVC) A	negru	Transmisie 30 V DC, circuite auxiliare	2 x 1,5	29	70
2170844	UNITRONIC® BUS ASI (PVC) A	roşu	Transmisie 230 V AC, circuite auxiliare	2 x 1,5	29	70

Ultima actualizare (28.07.2025)
©2025 Lapp Group - all rights reserved.
Managementul de produs http://lappromania.lappgroup.com
Puteţi găsi informaţiile tehnice curente în foaia de date corespunzătoare.
PN 0456 / 02_03.16

UNITRONIC® BUS ASI

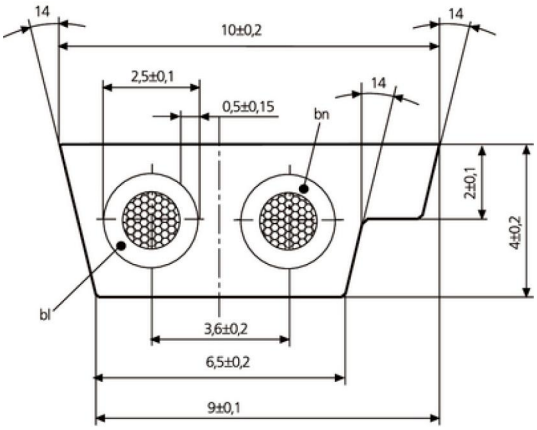

©2025 Lapp Group - all rights reserved.