UNITRONIC® BUS ASI FD

Cabluri AS-INTERFACE extrem de flexibile, pentru sisteme de rețele de câmp

Pentru comunicare la nivelul senzorului/actuatorului. Fără halogen (poliuretan), aprobare UL, rezistent la uleiuri (TPE). Domeniul de temperatură între -40 °C și +105 °C (TPE)

Informații
FD = potrivit pentru lanț portcablu
"LD" = distanță mare (Long Distance)





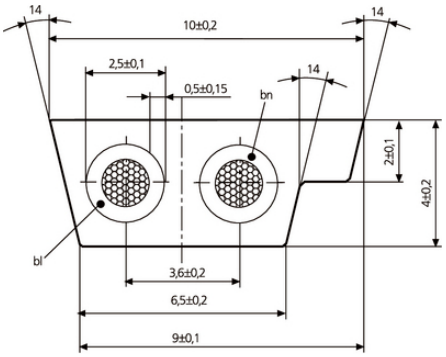

- Componente de automatizare complementare de la Lapp
- În părţi mecanice în mişcare, conexiuni în instalaţii industriale
- Fără halogen
- Rezistent la ulei
- Lanţ port cablu
- Rezistent la temperatură

Beneficii
Noul cablu BUS ASI LD 2 x 2.5 (Long Distance) permite conectarea modulelor aflate la distanţă mai mare sau reducerea tensiunii surselor AS-I. BUS ASI LD 2 este compatibil cu versiunea 1.5
Pentru aplicaţii extrem de flexibile (lanţuri de tracţiune, piese de mașină care se mișcă frecvent)
Rezistență mare la uleiuri

Domeniul de utilizare
Comunicare la nivel de senzor/actuator

Ultima actualizare (13.07.2025)
©2025 Lapp Group - all rights reserved.
Managementul de produs http://lappromania.lappgroup.com
Puteţi găsi informaţiile tehnice curente în foaia de date corespunzătoare.
PN 0456 / 02_03.16

UNITRONIC® BUS ASI FD

UNITRONIC® Fieldbus
cablare senzor-/actuator

Caracteristicile produsului

Versiunile PUR sunt fără halogeni și conforme cu IEC 60754-1
Întârzierea propagării focului: IEC 60332-1-2, UL FT-2 flame test
Datele şi alimentarea sunt transmise printr-un cablu neecranat plat codificat prin forma geometrică (impiedică inversarea polarităţii)
Contactul cu conductorul se face în modulele AS-I prin tehnologia de "piercing"
Senzorii sunt conectaţi de modulele AS-I folosind cabluri rotunde destinate senzorilor

Norm references / Approvals

AS-I este standardinzat în Europa conform EN 50295 și internațional conform IEC 62026-2.
Varianta TPE: UL AWM Style 2103
CSA AWM II A/B

Descrierea produsului

Liţe extrafine cositorite
Izolație de bază: compus fără halogeni
Izolaţie exterioară: Elastomer termoplastic (TPE) poliuretan (PUR)
Izolație exterioară: galben (RAL 1023), negru (RAL 9005), gri

Date Tehnice

Clasificare ETIM 5:	ETIM 5.0 Class-ID: EC000830 Descriere ETIM 5.0 : cablu de date
Clasificare ETIM 6:	ETIM 6.0 Class-ID: EC000830 ETIM 6.0 Descrierea clasei: Cablu de date
Tensiunea de vârf:	300 V (nu pentru alimentări)
Rezistența conductorului:	1.5 mm²: max. 13.7 Ohm/km 2.5 mm²: max. 8.21 Ohm/km
Raza minimă de îndoire:	Instalare fixă: 12 mm Flexibil fără fixare: 24 mm Flexibil cu fixare: 60 mm (15 x D)
Tensiunea de test:	Conductor/conductor 2000V
Gama de temperatură:	Instalare fixă: -40 °C ÷ +80 °C (TPE +105 °C) Flexibil – fără fixare: -30 °C ÷ +70 °C (TPE +105 °C)

Observație

Dacă nu este specificat altceva, datele arătate sunt valori nominale. Detalii (ex. toleranţa) sunt disponibile la cerere
Lungimile standard le gasiți la adresa: www.lappkabel.de/en/cable-standardlengths
Lapp Kabel este membru AS-International Association
Fotografiile şi grafica nu sunt la scară şi nu reprezintă imagini detaliate ale produsului respectiv.
Prețurile sunt prețuri nete fără TVA și suprataxe. Comercializare către clienții parteneri de afaceri.

©2025 Lapp Group - all rights reserved.

UNITRONIC® BUS ASI FD

Articol nr.	Denumire articol	Culoarea mantalei exterioare	Utilizare	Numărul de conductori şi secţiunea acestora mm²	Index Cupru (kg/km)	Weight (kg/km)
Pentru aplicaţii extrem de flexibile (lanţuri de tracţiune, piese de maşină care se mişcă frecvent)						
2170357	UNITRONIC® BUS ASI FD P FRNC	galben	Transmitere de energie şi date	2 x 1,5	29	64
2170358	UNITRONIC® BUS ASI FD P FRNC	negru	Transmisie 30 V DC, circuite auxiliare	2 x 1,5	29	64
21700359	UNITRONIC BUS ASI FD P FRNC GY	gri	Transmisie 30 V DC, circuite auxiliare	2 x 1,5	29	64
2170317	UNITRONIC® BUS ASI LD FD P	galben	Transmitere de energie şi date	2 x 2,5	48	74
2170318	UNITRONIC® BUS ASI LD FD P	negru	Transmisie 30 V DC, circuite auxiliare	2 x 2,5	48	74
21700319	UNITRONIC BUS ASI LD FD P GY 2X2.5	gri	Transmisie 30 V DC, circuite auxiliare	2 x 2,5	48	74
Pentru aplicaţii extrem de flexibile - TPE UL/CSA (AWM)						
2170830	UNITRONIC® BUS ASI FD (TPE) A	galben	Transmitere de energie şi date	2 x 1,5	29	64
2170831	UNITRONIC® BUS ASI FD (TPE) A	negru	Transmisie 30 V DC, circuite auxiliare	2 x 1,5	29	64
21700832	UNITRONIC BUS ASI FD (TPE) A	gri	Transmisie 30 V DC, circuite auxiliare	2 x 1,5	29	64

Ultima actualizare (13.07.2025)
©2025 Lapp Group - all rights reserved.
Managementul de produs http://lappromania.lappgroup.com
Puteţi găsi informaţiile tehnice curente în foaia de date corespunzătoare.