SKINTOP® MS-M ATEX BRUSH

SKINTOP® MS-M ATEX BRUSH, presetupă din alamă nichelată, agrementată pentru mediul EX, cu ecran tip perie, contact cu ecranul pe 360°, rezistentă la impact la rece, destinată industriei chimice

Informații

NOU: acum disponibil și în mărimea M16x1,5

Petrol şi gaze

Rezistență chimică bună

Rezistenţa mecanică

Preluare optimă a efortului de tracţiune

Siguranţă

Certificări multiple

Beneficii

Protecție EMC optimă datorită periei unice de 360° din alamă, care creează un contact cu impedanță redusă între împletitura de ecranare din cupru și conexiunea cu șurub.
Protecția EMC fiabilă este garantată chiar și după demontare și reinstalare, deoarece împletitura de ecranare din cupru nu este deteriorată de peria din alamă.
Omologare pentru atmosfere potențial explozive în conformitate cu Directiva ATEX 2014/34/UE.
Instalare sigură, rapidă și simplă.
Clasă de protecție IP 65 datorită etanșării fiabile a carcasei.

Ultima actualizare (16.07.2025)
©2025 Lapp Group - all rights reserved.
Managementul de produs http://lappromania.lappgroup.com
Puteţi găsi informaţiile tehnice curente în foaia de date corespunzătoare.
PN 0456 / 02_03.16

SKINTOP® MS-M ATEX BRUSH

Domeniul de utilizare

Pentru introducerea conformă EMC a cablurilor ecranate din cupru.
Pentru utilizare pe dispozitive, mașini și sisteme cu tipul de protecție "siguranță sporită" ("e").
Pentru utilizare pe aparate, mașini și sisteme cu tipul de protecție "protecție prin carcasă" ("t").
Pentru grupa de dispozitive II, categoria 2G și 1D.
În special în zonele cu pericol de explozie din industria chimică și petrochimică.

Descrierea produsului

Filet metric conform cu DIN EN 60423
Bază pentru informații tehnice: DIN IEC 62444

Notă

SKINDICHT® SHVE-M 20 x 1.5 ATEX proiectat cu manşon EMC pentru gama de cabluri ecranate subţiri
SKINDICHT® SHVE-M 20x1,5 ATEX nu este certificat IECex

Date Tehnice

Clasificare ETIM 5:	ETIM 5.0 Class-ID: EC000441 ETIM 5.0 Descrierea clasei: presetupe
Clasificare ETIM 6:	ETIM 6.0 Clasă-ID: EC000441 ETIM 6.0 Descrierea clasei: Presetupe
Atenție:	Vezi broşura cu instrucțiuni pentru dimensiunile de instalare și cuplu
Certificări:	CE 0637 Ex II 2G Ex eb IIC Ex II 1D Ex ta IIIC IECEx IBE 13.0026X
Material:	SKINTOP® MS-M ATEX BRUSH Corp: alamă nichelată Insert: poliamid special EMV-Peria: alamă Etanşarea: elastomer special O-Ring: elastomer special SKINDICHT® SHVE-M ATEX Corp: alamă nichelată Manşonul de împământare: alamă Etanşarea: elastomer special O-Ring: elastomer special
Teste:	DIN EN 60079-0 DIN EN 60079-7 DIN EN 60079-31
Clasa de protecție:	IP 68 - 10 bar
Gama de temperatură:	SKINTOP® MS-M ATEX BRUSH -30°C la +90°C SKINDICHT® SHVE-M ATEX -20°C la +80°C

Observație

Fotografiile şi grafica nu sunt la scară şi nu reprezintă imagini detaliate ale produsului respectiv.
Prețurile sunt prețuri nete fără TVA și suprataxe. Comercializare către clienții parteneri de afaceri.

Ultima actualizare (16.07.2025)
©2025 Lapp Group - all rights reserved.
Managementul de produs http://lappromania.lappgroup.com
Puteţi găsi informaţiile tehnice curente în foaia de date corespunzătoare.
PN 0456 / 02_03.16

SKINTOP® MS-M ATEX BRUSH

Articol nr.	Denumire articol / dimensiuni	Diametrul exterior Ø (mm), de la - la	Diametrul minim peste ecran (mm)	Mărimea cheii SW în mm	Lungimea filetului, D (mm)	Bucăţi / UA
SKINTOP® MS-M ATEX BRUSH						
52110022	M 16 x 1,5	4.5 - 10	2	20	7	10
52110029	M 20 x 1,5	7.0 - 13.0	3	24	8	10
52110023	M 25 x 1,5	9.0 - 17.0	6	29	8	10
52110024	M 32 x 1,5	11.0 - 21.0	8	36	9	5
52110025	M 40 x 1,5	19.0 - 28.0	10	45	9	5
52110026	M 50 x 1,5	27.0 - 35.0	14	54	10	5
52110027	M 63 x 1,5	34.0 - 45.0	20	67	15	1
52110028	M 63 x 1,5 plus	44.0 - 55.0	25	75	15	1
SKINDICHT® SHVE-M ATEX						
52107102	M 20 x 1,5	6.9 - 8.9	5	22	6	10

Ultima actualizare (16.07.2025)
©2025 Lapp Group - all rights reserved.
Managementul de produs http://lappromania.lappgroup.com
Puteţi găsi informaţiile tehnice curente în foaia de date corespunzătoare.
PN 0456 / 02_03.16

SKINTOP® MS-M ATEX BRUSH

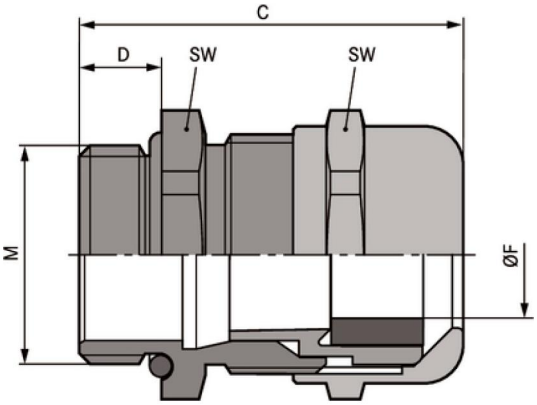

Ultima actualizare (16.07.2025)
©2025 Lapp Group - all rights reserved.
Managementul de produs http://lappromania.lappgroup.com
Puteţi găsi informaţiile tehnice curente în foaia de date corespunzătoare.
PN 0456 / 02_03.16