EPIC® SIGNAL M23 F6

Conectori circulari pentru cabluri Servo și encodere

EPIC® M23 Cuplă de cablu pentru prelungire

Informații
Fabricat în Germania

- În părţi mecanice în mişcare, conexiuni în instalaţii industriale
- Energie eoliana
- Rezistență chimică bună
- Preluare optimă a efortului de tracţiune
- Robust
- Presetupa SKINTOP® integrată
- Interferenţa semnalelor

Beneficii
Rezistenţa de contact redusă cu ecranul asigură protecţia EMC optimă
Utilizarea de materiale de înaltă calitate pentru fiabilitate sporită

Domeniul de utilizare
Procese tehnologice

Ultima actualizare (26.07.2025)
©2025 Lapp Group - all rights reserved.
Managementul de produs http://lappromania.lappgroup.com
Puteţi găsi informaţiile tehnice curente în foaia de date corespunzătoare.
PN 0456 / 02_03.16

EPIC® SIGNAL M23 F6

Servo mecanisme şi aplicaţii servo
Măsurări şi control tehnologic

Date Tehnice

Clasificare ETIM 5:	ETIM 5.0 Class-ID: EC000437 ETIM 5.0 Descrierea clasei: Carcase pentru conectori industriali
Clasificare ETIM 6:	ETIM 6.0 Class-ID: EC000437 ETIM 6.0 Class-Description: Carcasă pentru conectori industriali
Material:	Carcasă: aliaj de zinc turnat sub presiune, nichelat Etanșare: FPM
Clasa de protecție:	IP68 (10h/1m)
Testat VDE:	Controlul producției certificat: VDE-REG. nr. C24 (conform cu EN 61984, SELV conform cu DIN VDE 0100-410 trebuie garantat) UL document nr: E249137
Gama de temperatură:	-25°C până la +125°C

Observație

Fotografiile şi grafica nu sunt la scară şi nu reprezintă imagini detaliate ale produsului respectiv.
Prețurile sunt prețuri nete fără TVA și suprataxe. Comercializare către clienții parteneri de afaceri.

©2025 Lapp Group - all rights reserved.

EPIC® SIGNAL M23 F6

Articol nr.	Articol	Codarea	Gama de prindere a cablurilor	Bucăţi / UA
Tip M23 F6 conector cuplă				
44420040	M23 F6	negru (N)	7 - 13.5	5
75018415	M23 F6	negru (N)	5.0 - 7.3	5
72064030	M23 F6	negru (N)	7 - 10	5
72064020	M23 F6	negru (N)	7 - 10	20
72064000	M23 F6	negru (N)	9.5 - 13.5	5
72064010	M23 F6	negru (N)	9.5 - 13.5	20
44420041	M23 F6	roşu (+20°)	7 - 13.5	5
72064230	M23 F6	roşu (+20°)	7 - 10	5
72064220	M23 F6	roşu (+20°)	7 - 10	20
72064200	M23 F6	roşu (+20°)	9.5 - 13.5	5
44420039	M23 F6	albastru (-20°)	7 - 13.5	5
72064130	M23 F6	albastru (-20°)	7 - 10	5
72064100	M23 F6	albastru (-20°)	9.5 - 13.5	5

Ultima actualizare (26.07.2025)
©2025 Lapp Group - all rights reserved.
Managementul de produs http://lappromania.lappgroup.com
Puteţi găsi informaţiile tehnice curente în foaia de date corespunzătoare.
PN 0456 / 02_03.16

EPIC® SIGNAL M23 F6

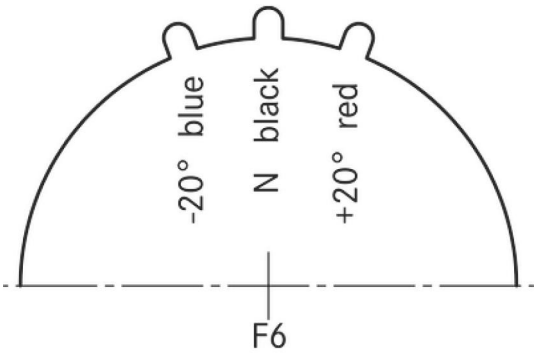

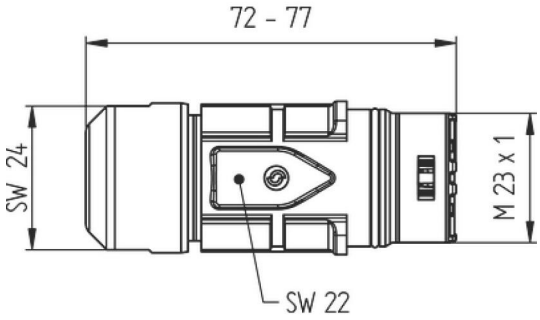

©2025 Lapp Group - all rights reserved.