EPIC® H-B 16 TBFH-LB

Carcasă tip H-B. Standard industrial

Carcasa metalică pentru cuplaje, înaltă este compusă din levier de blocare și o intrare directă pentru cabluri și se livrează cu sau fără știuț intermediar.

Informații

Mai mult spaţiu interior pentru conductori
Versiunea cu un singur levier permite blocarea şi deblocarea rapida si uşoară datorită formei geometrice optimizate a levierului
Testat pentru clasa de protecție UL50E

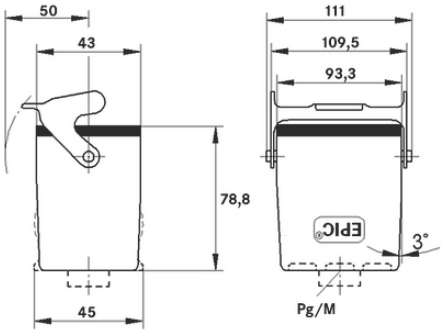

- Componente de automatizare complementare de la Lapp
- În părţi mecanice în mişcare, conexiuni în instalaţii industriale
- Rezistenţa mecanică
- Robust
- Impermeabil

Beneficii

Carcasă standard. Gamă largă pentru toate aplicaţiile

Domeniul de utilizare

Procese tehnologice
Tehnologie pentru sunet & lumină
Industria de prelucrare a maselor plastice

Ultima actualizare (26.12.2023)
©2023 Lapp Group - all rights reserved.
Managementul de produs http://lappromania.lappgroup.com
Puteţi găsi informaţiile tehnice curente în foaia de date corespunzătoare.
PN 0456 / 02_03.16

EPIC® H-B 16 TBFH-LB

Caracteristicile produsului

Carcasă cuplă cablu, varianta înaltă
un singur levier de blocare
Intrarea dreaptă a cablului
Versiune cu / fără gât

Date Tehnice

Clasificare ETIM 5:	ETIM 5.0 Class-ID: EC000437 ETIM 5.0 Descrierea clasei: Carcase pentru conectori industriali
Clasificare ETIM 6:	ETIM 6.0 Class-ID: EC000437 ETIM 6.0 Class-Description: Carcasă pentru conectori industriali
Material:	Carcasă: aliaj de aluminiu vopsit, gri Levier: oțel zincat Etanșare: NBR
Clasa de protecție:	IP 65 (închis) UL50 Tip 12 (blocat)
Testat VDE:	Controlul producției certificat: VDE-REG. nr.: B437 Testat UL: UL nr. document: E75770
Gama de temperatură:	-40°C la +100°C, Termen scurt: până la +125°C

Observație

Fotografiile şi grafica nu sunt la scară şi nu reprezintă imagini detaliate ale produsului respectiv.
Prețurile sunt prețuri nete fără TVA și suprataxe. Comercializare către clienții parteneri de afaceri.

©2023 Lapp Group - all rights reserved.

EPIC® H-B 16 TBFH-LB

Articol nr.	Descriere articol	M	PG	Gât	Bucăţi / UA
Carcasă H-B: cuplă cablu (o intrare dreaptă pentru cablu, un levier, varianta înaltă)					
70092200	H-B 16 TBFH-LB 21	-	21	da	5
70092400	H-B 16 TBFH-LB 29	-	29	da	5
79092200	H-B 16 TBFH-LB M25	25	-	-	5
79092400	H-B 16 TBFH-LB M32	32	-	-	5

Ultima actualizare (26.12.2023)
©2023 Lapp Group - all rights reserved.