SKINDICHT® SKZ

SKINDICHT® SKZ, presetupă PG din alamă nichelată, cu inel de etanșare incizat, asigură stabilitate mecanică ridicată și preluarea efortului de tracţiune, pentru condiții dure

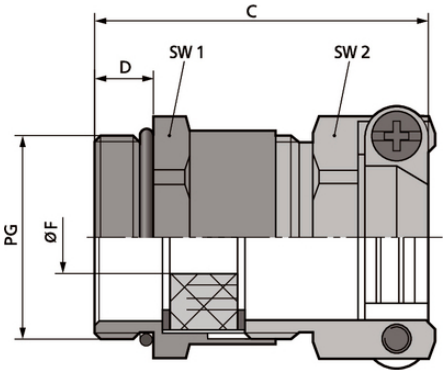

Gamă mare de strângere

Preluare optimă a efortului de tracţiune

Robust

Beneficii
Cu inel de etanșare incizat pentru ajustarea la mai multe diametre de cablu
Fixare puternică
Stabilitate mecanică mare

Domeniul de utilizare
Presetupă cu sistem de fixare a cablului cu șurub, pentru utilizarea în condiții de exploatare dure.
Şantiere
Procese tehnologice
Fabricarea motoarelor electrice

Descrierea produsului
Filet de conectare PG

Notă
SKINDICHT® SKZ-XL este similar cu SKINDICHT® SKZ, dar are filet mai lung pentru pereţi groşi
Se folosesc piuliţele SKINDICHT® SM
Vezi SKINDICHT® EV pentru accesorii adiționale

Date Tehnice

Ultima actualizare (26.12.2023)
©2023 Lapp Group - all rights reserved.
Managementul de produs http://lappromania.lappgroup.com
Puteţi găsi informaţiile tehnice curente în foaia de date corespunzătoare.
PN 0456 / 02_03.16

SKINDICHT® SKZ

Clasificare ETIM 5:	ETIM 5.0 Class-ID: EC000441 ETIM 5.0 Descrierea clasei: presetupe
Clasificare ETIM 6:	ETIM 6.0 Clasă-ID: EC000441 ETIM 6.0 Descrierea clasei: Presetupe
Atenție:	Dimensiunile de instalare pot fi găsite în tabela T21
Material:	Corp: alamă nichelată Element de etanșare incizat: CR (Cloropren) Garnitură: NBT
Clasa de protecție:	IP 55
Gama de temperatură:	-20°C la +80°C

Observație
Fotografiile şi grafica nu sunt la scară şi nu reprezintă imagini detaliate ale produsului respectiv.
Prețurile sunt prețuri nete fără TVA și suprataxe. Comercializare către clienții parteneri de afaceri.

©2023 Lapp Group - all rights reserved.

SKINDICHT® SKZ

Articol nr.	Denumire articol / dimensiuni	Ø F mm	Dimensiune de montaj maximă (mm)	SW1/SW2 mm	Lungimea totală, C mm	Lungimea filetului, D (mm)	Bucăţi / UA
SKINDICHT® SKZ							
52004280	PG 9	6 - 8	24	17.0 / 17.0	30.0	6	50
52004290	PG 11	8 - 12	27	20.0 / 21.0	30.0	6	50
52004300	PG 13,5	12 - 14	30	22.0 / 22.0	34.0	6,5	25
52004310	PG 16	13 - 16	33	24.0 / 24.0	35.0	6,5	25
52004320	PG 21	15 - 20	42	30.0 / 30.0	41.0	7	25
52005570	PG 29	20 - 27	58	40.0 / 41.0	46.0	8	10
SKINDICHT® SKZ-XL							
52005575	PG 9	6 - 8	24	17.0 / 17.0	39.0	15	50
52005576	PG 11	8 - 12	27	20.0 / 21.0	39.0	15	50
52005577	PG 13,5	12 - 16	30	22.0 / 22.0	42.5	15	25
54000043	PG 16	13 - 16	33	24.0 / 24.0	43.5	15	25
54000011	PG 21	15 - 20	42	30.0 / 30.0	49.0	15	25
54000098	PG 29	20 - 27	58	40.0 / 41.0	53.0	15	10

©2023 Lapp Group - all rights reserved.